①LCACの注釈追加
②LCAHの取付側適合ボルトの訂正

■四角支柱タイプ

RoHS

LCAH
（20mm角 垂直取付ホルダ）

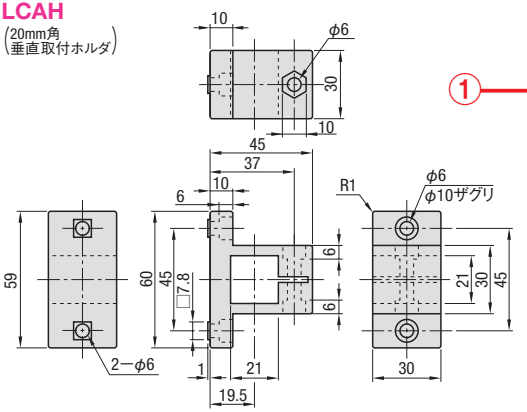

LCAC
（20mm角 取付クランプ）

① LCACには、成形用の肉抜き穴があります。

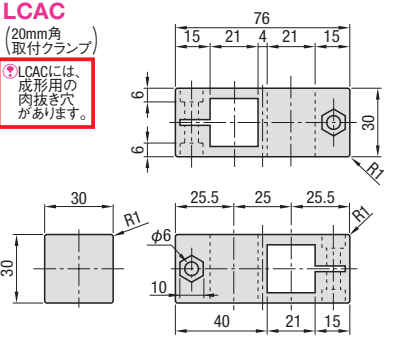

構成部品	M材質	S表面処理
本体	ポリアミド（黒）	—
ボルト	構造用合金鋼	三価クロメート
ナット	SS400	三価クロメート

型式 Type	No.	D（呼び）	対応フレーム 取付側	対応フレーム 支柱側	取付側適合ボルト・Tナット ボルト	個数	Tナット	個数	支柱側付属ボルト・ナット ボルト	個数	ナット	個数	¥単価 1〜8コ	¥単価 9〜50
LCAH	6	20	HFS6	HFS5−2020	CBM6−12	2	HNTT6−6	2	M6×23	1	M6（JIS1種）	1	990	940
LCAC			—		—	—	—	—	M6×23	2	M6（JIS1種）	2	1,090	1,035

②

取付側のボルトとTナットは付属しません。

表示数量超えはお見積り

Order 注文例

型式		D
LCAH6	—	20

Delivery 出荷日

在庫品

翌日出荷 P.91

ご希望により/PM5:00迄、当日出荷受付致します。

<訂正用>

① LCACには、成形用の肉抜き穴があります。

② CBM6−12