構成部品詳細　ブラケットの寸法を一部修正

RoHS

HSWCA（接点方式　1NO/1NC）
HSWCB（接点方式　2NC）
HSWCC（接点方式　3NC）

①本体

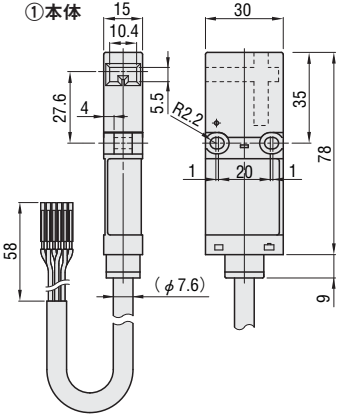

②アクチュエータ

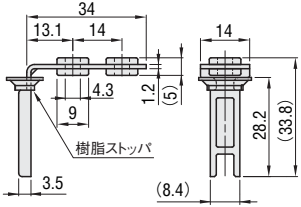

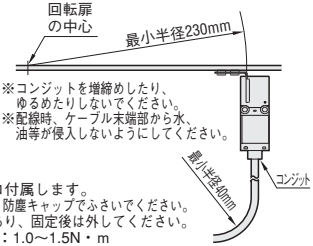

※コンジットを増締めしたり、
ゆるめたりしないでください。
※配線時、ケーブル末端部から水、
油等が侵入しないようにしてください。

※ケーブル長は1000mmです。　※防塵キャップが1コ付属します。
※2方向のアクチュエータ挿入口のうち、使用しない方の挿入口は、防塵キャップでふさいでください。
※樹脂ストッパは、アクチュエータ位置決めの為の部品であり、固定後は外してください。
※本体・アクチュエータ取付ボルトの推奨締付トルク：1.0～1.5N・m

構成部品詳細

③本体取付ブラケット

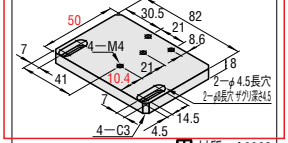

M 材質　A6063

④本体取付ブラケット

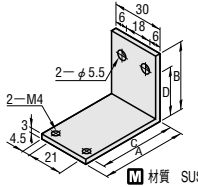

M 材質　SUS304

本体側フレーム	アクチュエータ側フレーム	A	B	C	D
HFS5—2020	HFS5-2020	46	19	41.4	14.5
HFS6—3030		36	27	31.4	19.5
HFS8—4040		26	34	21.4	24.5
HFS8—4545		21		16.4	27
HFS6—3030	HFS6-3030	46	31	41.4	24.5
HFS8—4040		36	40	31.4	29.5
HFS8—4545		31		26.4	32

＜訂正用＞
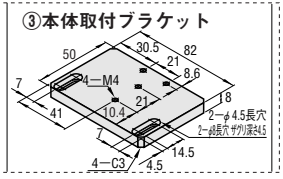
③本体取付ブラケット